VELOFRACHT

Stand: 13.01.2023

Planenaufbau für CarlaCargo

Anforderungen:

- Blaue Fläche entsrpicht dem druckbaren Bereich
- Grafik in Ebene „Kundendaten“ laden, „Bauteile“ löschen
- Vektorgrafik in CMYK
- Schrift in Pfade wandeln
- Ebene „Bauteile“: die eingezeichneten Elemente dienen zur Darstellung verdeckter Bereiche

Tarpaulin for CarlaCargo

Requirements:

- blue area equals printable surface
- only work in layer „Data“ and delete layer „Parts“
- Vectorgraphics in CMYK
- Turn text into paths
- layer „Bauteile / Parts“: the objects show which areas will be covered by parts

Velofracht GmbH
Bouchéstr. 12, Halle 20
12435 Berlin

www.velofracht.de
+49 (0)30-233 270 98
info@velofracht.de

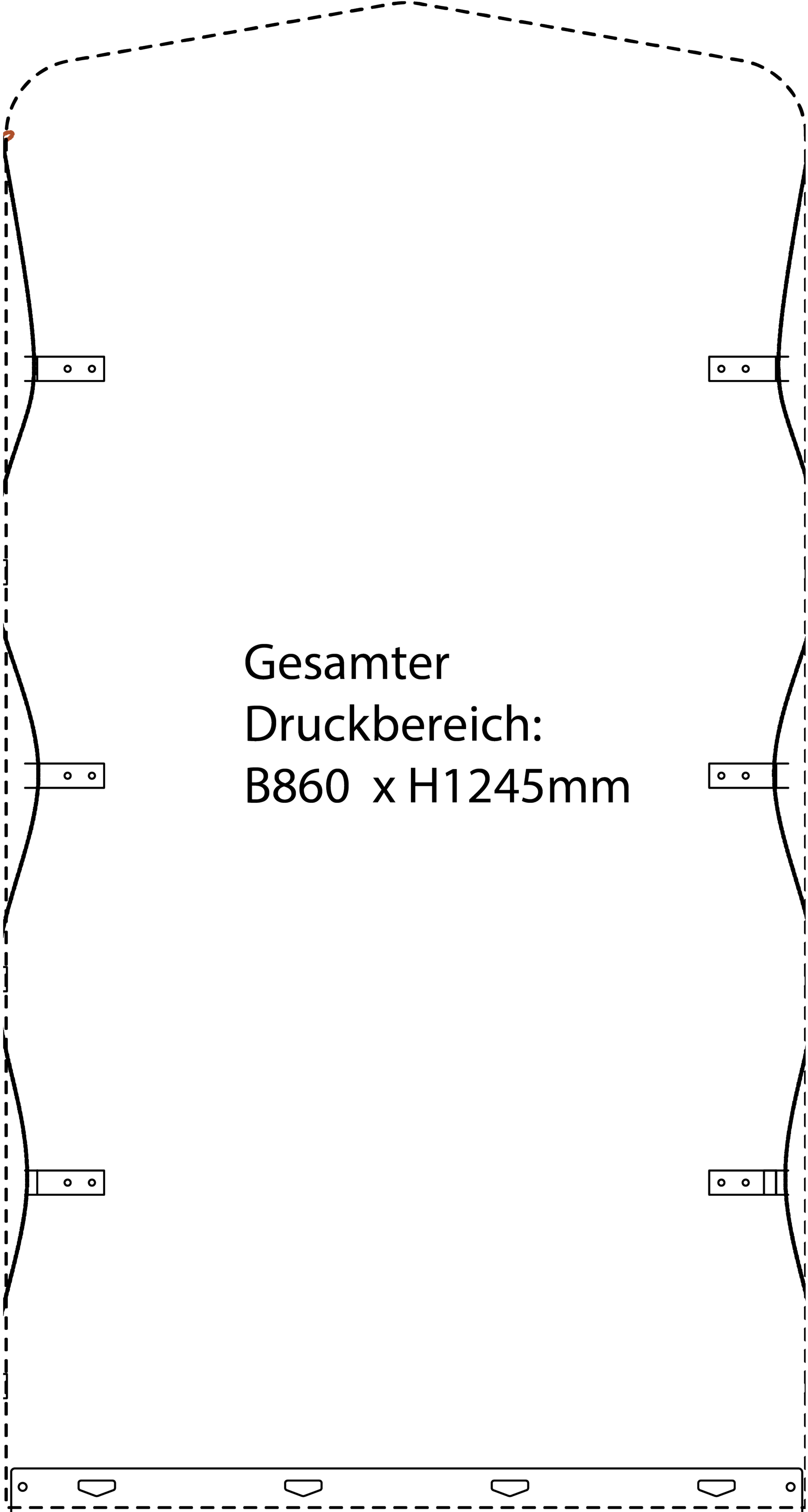
Gesamter
Druckbereich:
B860 x H1245mm

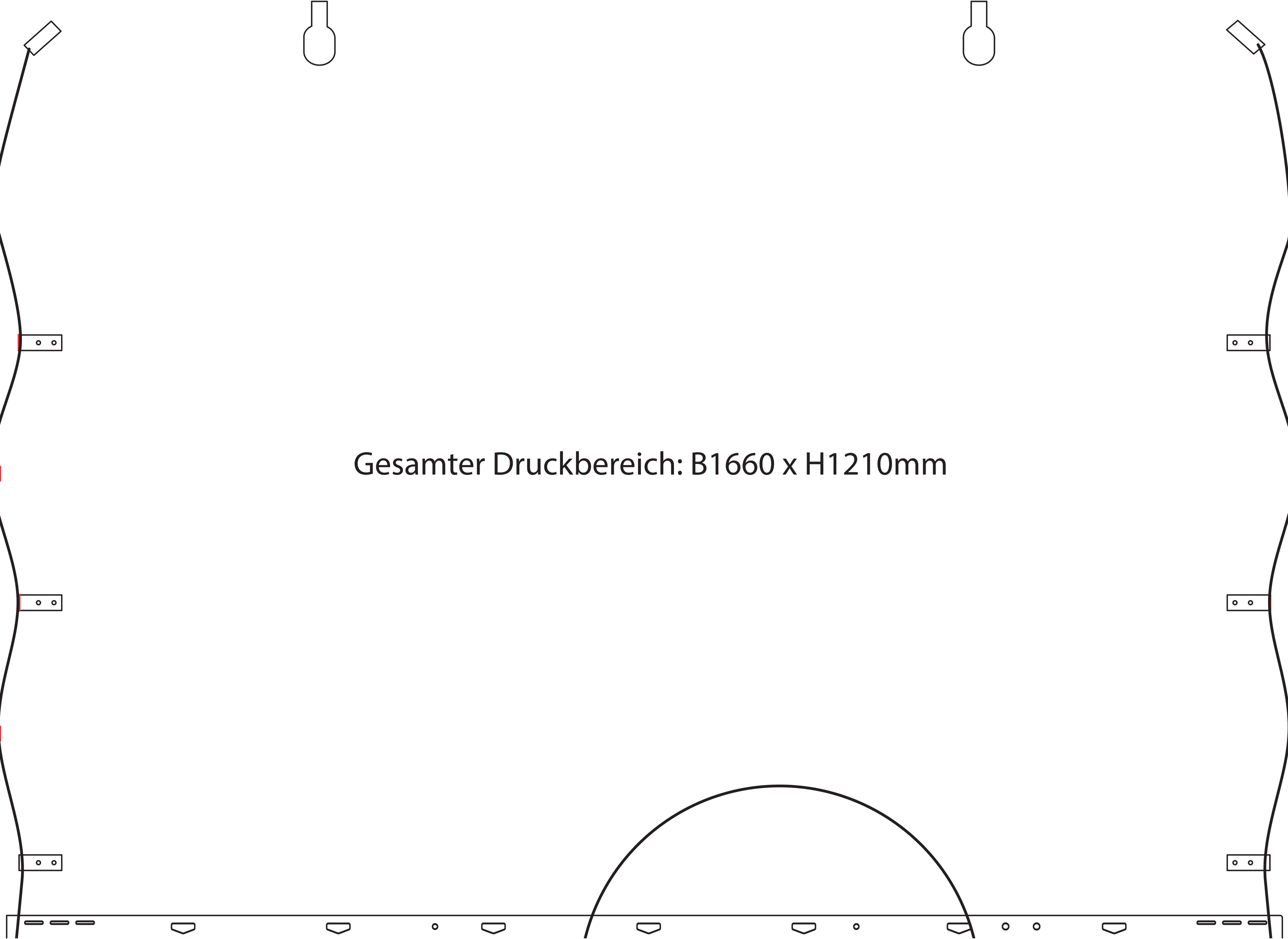
Gesamter Druckbereich: B1660 x H1210mm

Gesamter Druckbereich:
1660mm x 680mm

Gesamter Druckbereich: B1660 x H1210mm

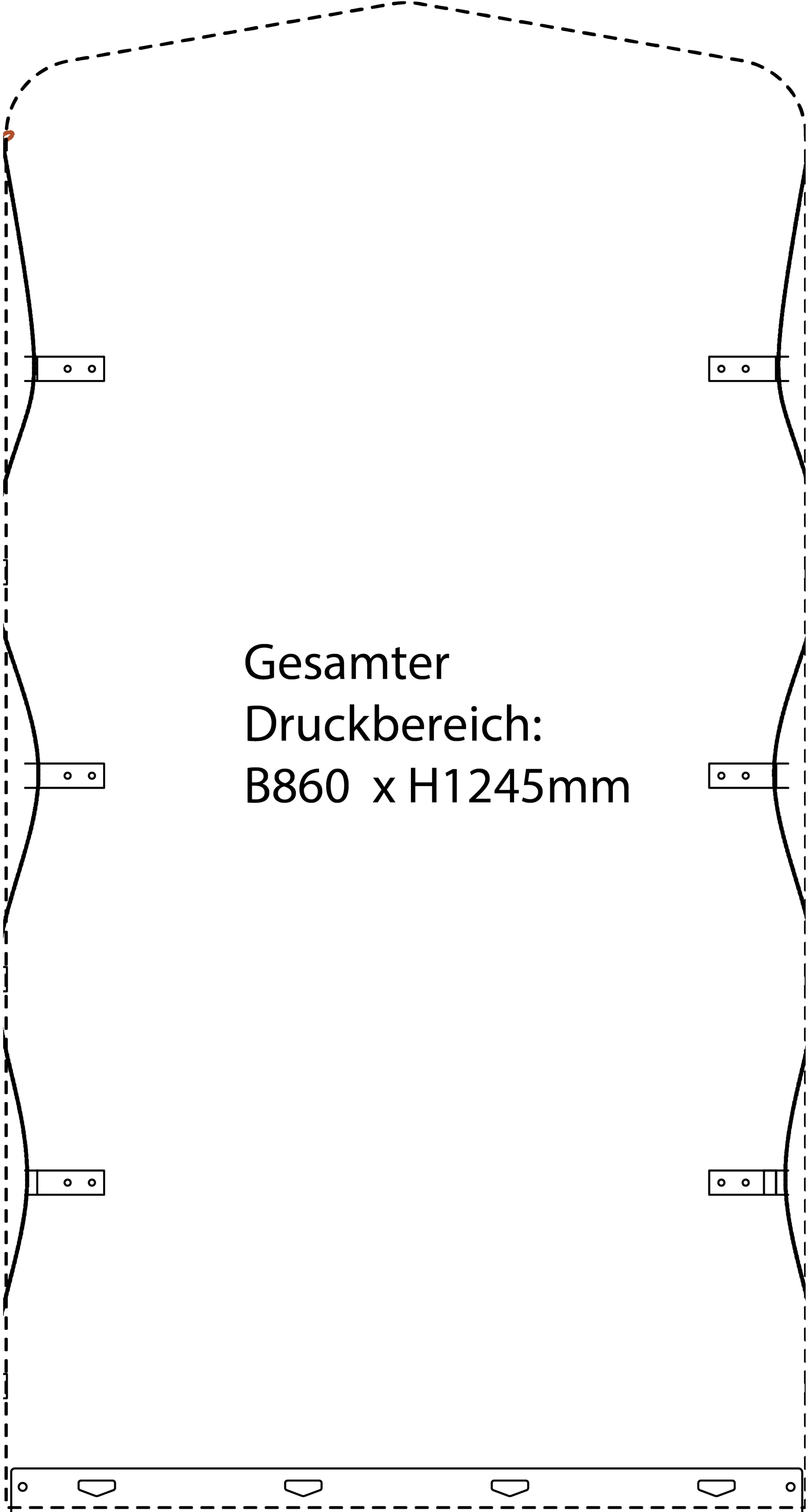
Gesamter
Druckbereich:
B860 x H1245mm